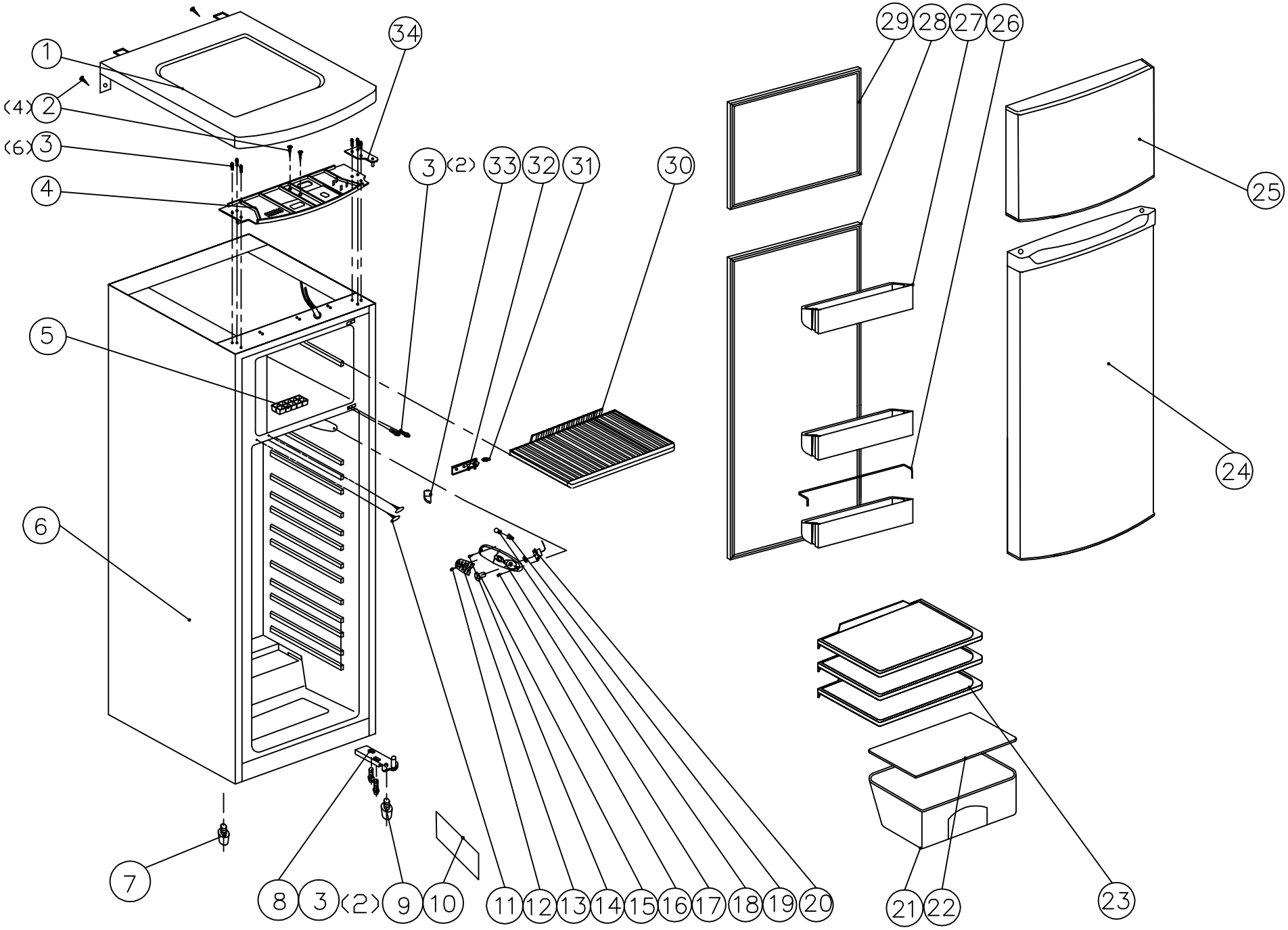
1
(4) 2
(6) 3
4
5
6
7
8
3 (2)
9
10
11
12
13
14
15
16
17
18
19
20
21
22
23
24
25
26
27
28
29
30
31
32
33
34